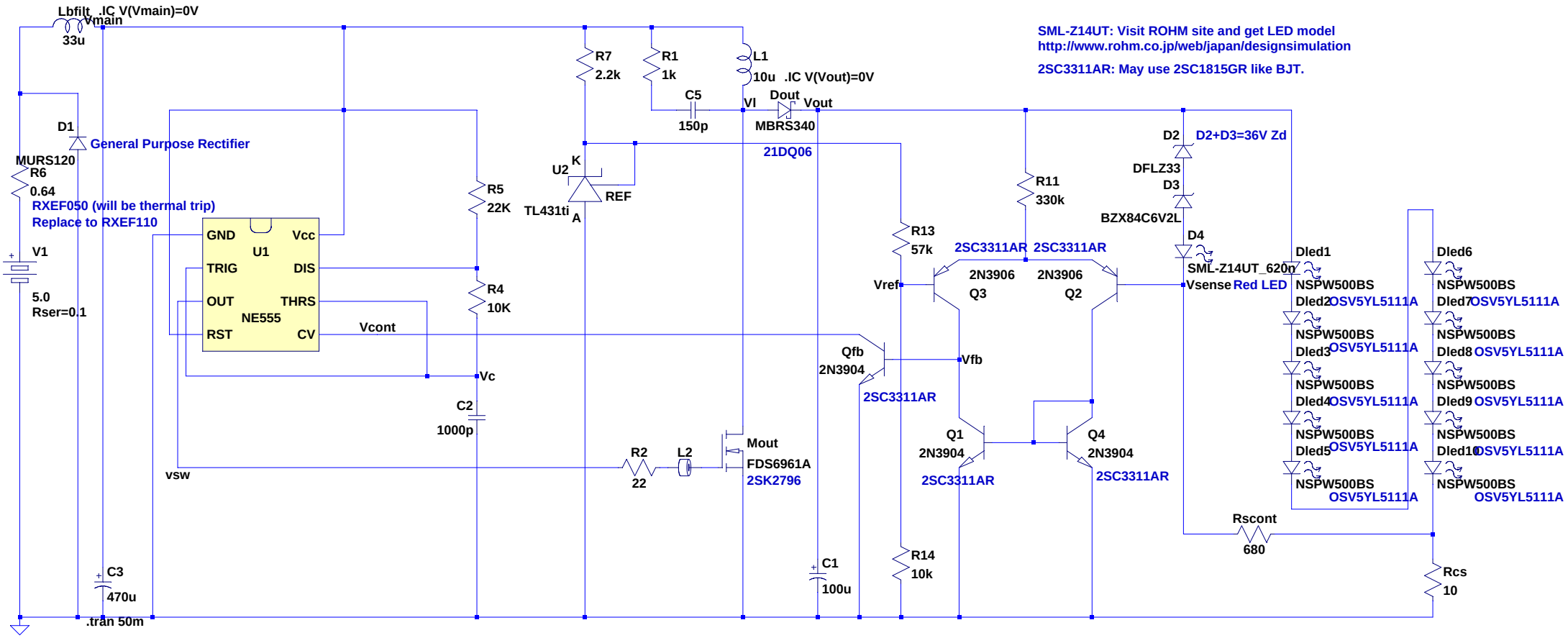

--- D:\bsch\WhiteLEDx10\WhiteLEDx10BuildSim.asc ---