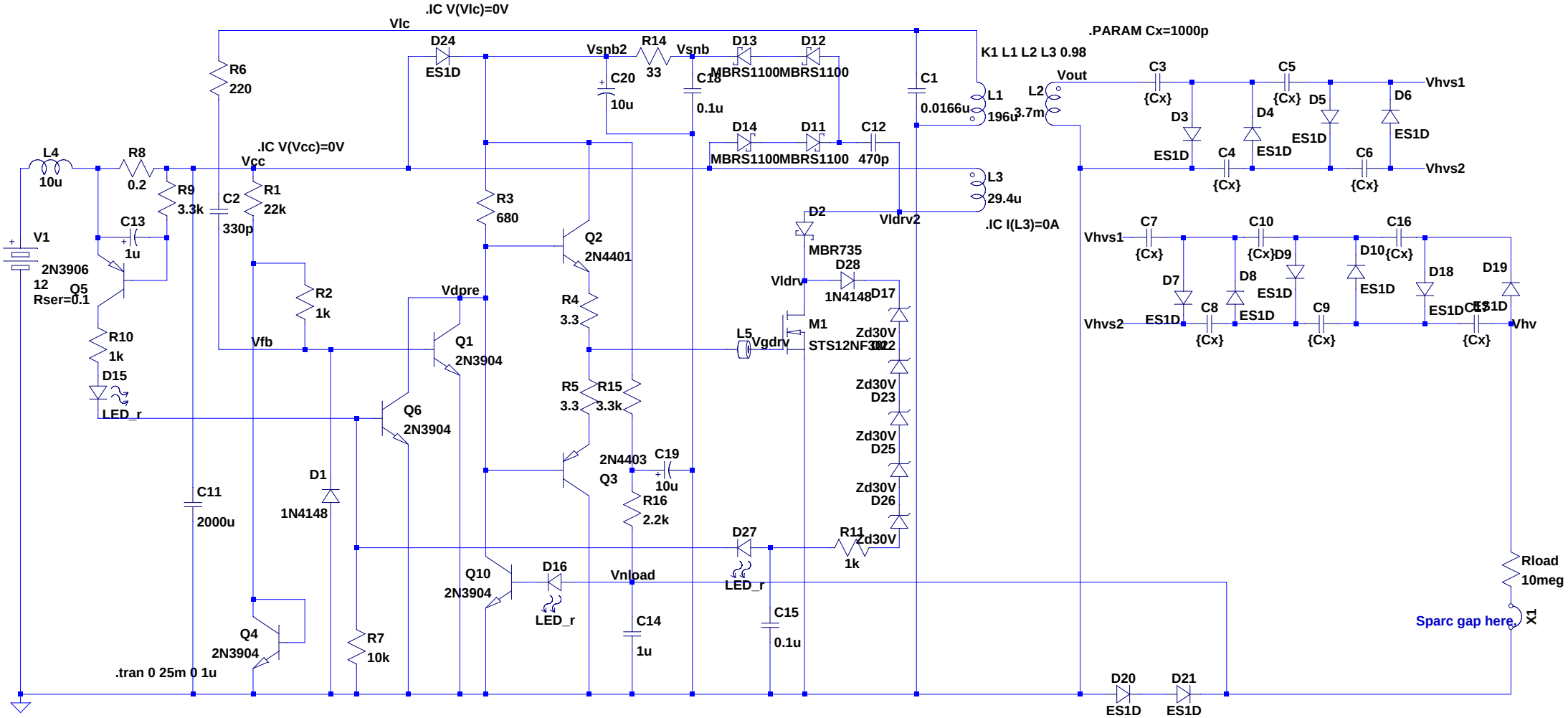

--- D:\bsch\HvAtx\HvAtx5Real5.asc ---